kontakt@storjohann-kiel.de
www.rollenplaner.de

Rad

AUR

- 105 - 500kg
- Durchmesser 80 - 200mm
- Polyurethanrad, Rollenlager

Technische Daten

Bestellcode:	AUR 080x38-12-40	**Rad ø in mm:**	80
Tragkraft in kg:	150	**Radbreite in mm:**	38
Durchmesser Bohrung in mm:	12	**Nabenlänge in mm:**	40
Temperaturbereich C° min / max:	-20 : +80	**Norm:**	EN 12532
EAN-Code:	4250217300684		

Radbeschreibung

- Radkörper aus Polyamid
- Lauffläche aus Polyurethan
- Rollenlager

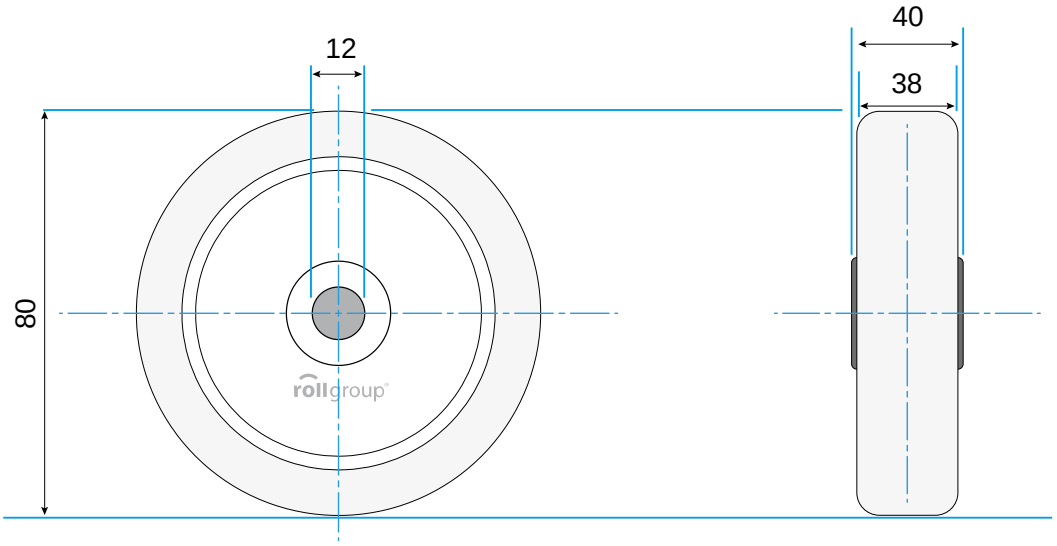

© Rollgroup | Änderungen vorbehalten | Stand 01.2017