kontakt@storjohann-kiel.de
www.rollenplaner.de

# Bockrolle

**mit Anschraubplatte**

- 200kg
- Durchmesser 125mm
- Gehäuse aus Edelstahl rostfrei
- Elastikgummirad, Präzisionskugellager rostfrei

## Technische Daten

| | | | |
|---|---|---|---|
| **Bestellcode:** | 38B FUC 125 P06 | **Rad ø in mm:** | 125 |
| **Tragkraft in kg:** | 200 | **Radbreite in mm:** | 38 |
| **Plattengröße in mm:** | 105 x 85 | **Schraubloch Abstand in mm:** | 80 x 60 |
| **Schraubloch ø in mm:** | 9,00 | **Bauhöhe in mm:** | 155 |
| **Temperaturbereich C° min / max:** | -20 : +80 | **Norm:** | EN 12532 |
| **EAN-Code:** | 4250217340710 | | |

## Gehäusebeschreibung

- rostfreier Edelstahl
- Radachse verschraubt

## Radbeschreibung

- Radkörper aus Polyamid
- Lauffläche aus Elastikgummi, grau
- Edelstahl-Präzisionskugellager

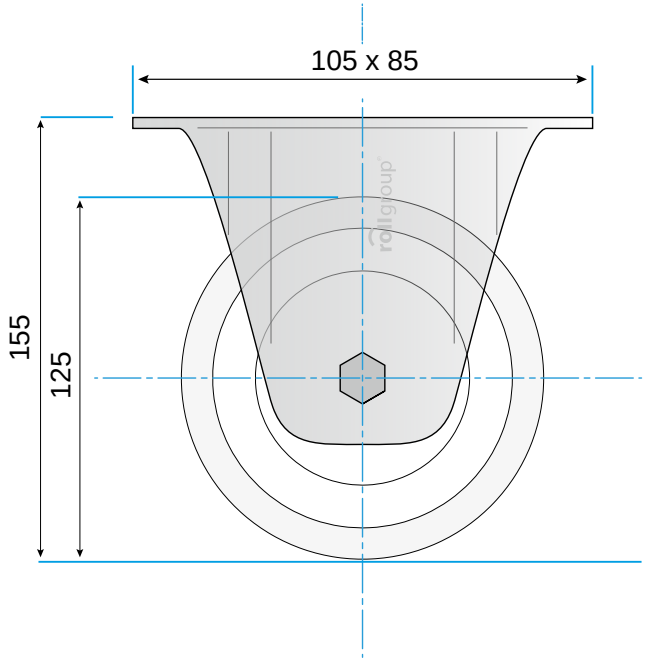


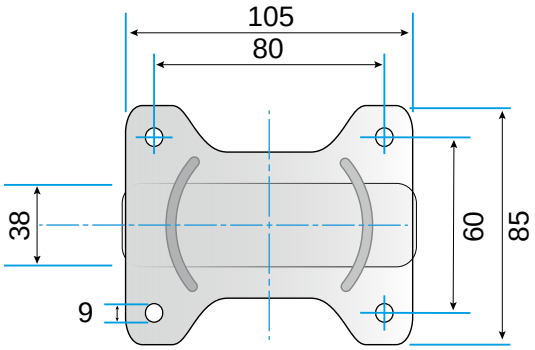


© Rollgroup | Änderungen vorbehalten | Stand 01.2017