kontakt@storjohann-kiel.de
www.rollenplaner.de

Lenkrolle

mit Anschraubplatte und Totalfeststeller

- 100 - 300 kg
- Durchmesser 80 - 200 mm
- Gehäuse aus Edelstahl rostfrei
- hitzebeständiges Kunststoffrad, Gleitlager

Technische Daten

Bestellcode:	38N OBO 160 P07	**Rad ø in mm:**	160
Tragkraft in kg:	250	**Radbreite in mm:**	50
Plattengröße in mm:	140 x 110	**Schraubloch Abstand in mm:**	105 x 80 / 75
Schraubloch ø in mm:	11,00	**Ausladung Rolle in mm:**	55,00
Bauhöhe in mm:	200	**Temperaturbereich C° min / max:**	-40 : +280
Norm:	EN 12532	**EAN-Code:**	4250217341922
Störkreisradius in mm:	149,00		

Gehäusebeschreibung

- Edelstahl rostfrei
- Schwenklager mit zweifachem Kugelkranz
- Schwenklagerschutz
- Radachse verschraubt

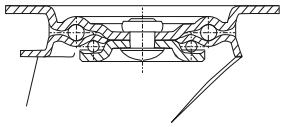

Radbeschreibung

- Rad aus Kunststoff
- hitzebeständig -40 °C bis +280 °C
- Gleitlager

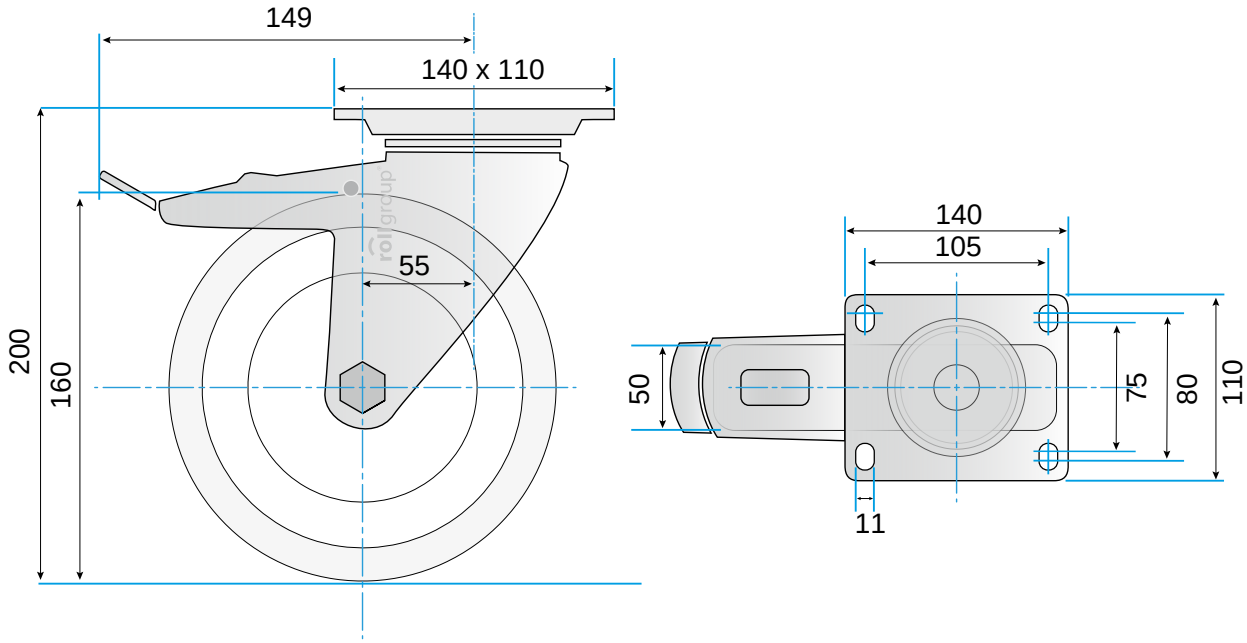

© Rollgroup | Änderungen vorbehalten | Stand 01.2017