kontakt@storjohann-kiel.de
www.rollenplaner.de

Bockrolle

mit Anschraubplatte

- 700 - 800kg
- Durchmesser 125 - 250mm
- Gehäuse aus verstärktem Stahlblech
- Polyamidrad, Präzisionskugellager

Technische Daten

Bestellcode:	40B OTP 160 P07	**Rad ø in mm:**	160
Tragkraft in kg:	800	**Radbreite in mm:**	50
Plattengröße in mm:	140 x 110	**Schraubloch Abstand in mm:**	105 x 80 / 75
Schraubloch ø in mm:	11,00	**Bauhöhe in mm:**	200
Temperaturbereich C° min / max:	-20 : +80	**Norm:**	EN 12532
Laufflächenhärte:	Shore D 78	**EAN-Code:**	4250217330582

Gehäusebeschreibung

- verstärktes Stahlblech verzinkt-chromatiert
- Radachse verschraubt

Radbeschreibung

- Radkörper aus Polyamid
- schwere Ausführung
- Präzisionskugellager

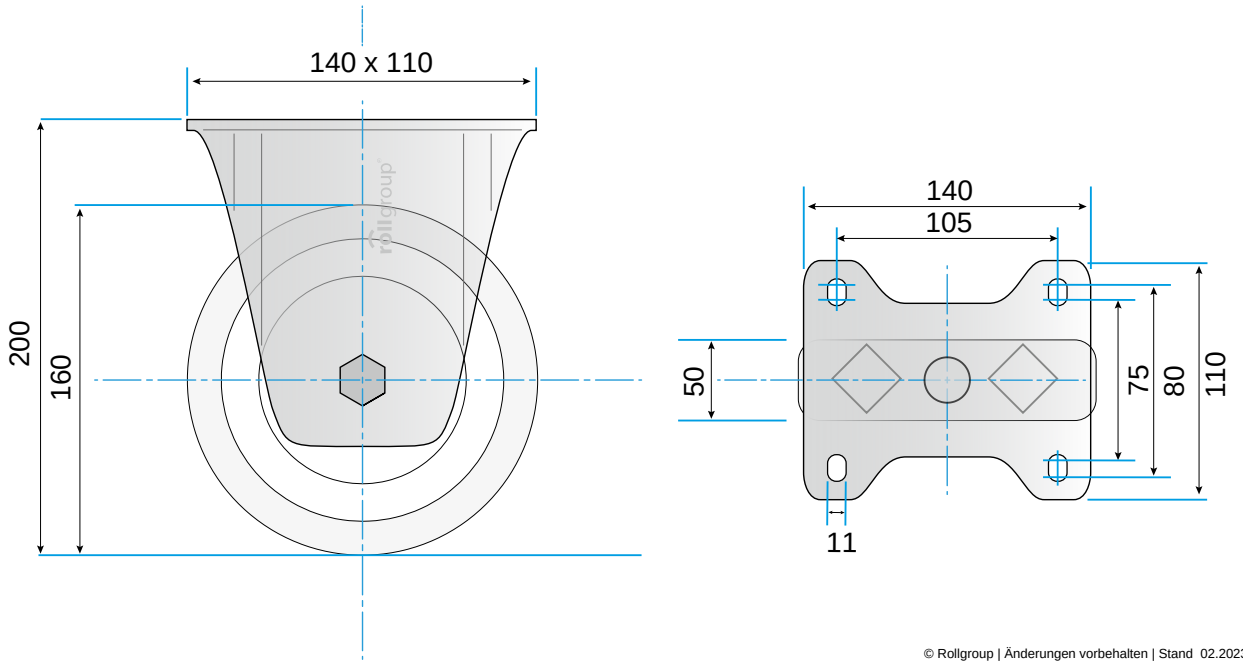

© Rollgroup | Änderungen vorbehalten | Stand 02.2023