kontakt@storjohann-kiel.de
www.rollenplaner.de

Doppel-Lenkrolle

mit Anschraubplatte

- 900 - 4400kg
- Durchmesser 100 - 360mm
- Gehäuse in Stahlschweißkonstruktion
- Polyurethanrad, Präzisionskugellager

Technische Daten

Bestellcode:	43L TFP 100 P11	**Rad ø in mm:**	100
Tragkraft in kg:	900	**Radbreite in mm:**	2x 50
Plattengröße in mm:	200 x 160	**Schraubloch Abstand in mm:**	170 / 160 x 130 / 120
Schraubloch ø in mm:	13,00	**Ausladung Rolle in mm:**	33,00
Bauhöhe in mm:	175	**Temperaturbereich C° min / max:**	-20 : +60
Norm:	EN 12532	**Laufflächenhärte:**	Shore A 92
EAN-Code:	4250217331640		

Gehäusebeschreibung

- Doppelrolle, Stahlschweißkonstruktion, verzinkt-chromatiert
- Gabelkopf gelagert über Kegelrollen- und Axialrillenkugellager
- Lagerbolzen verschraubt und gesichert
- Radachse verschraubt

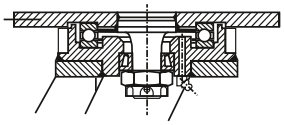

Radbeschreibung

- Radkörper aus Guss
- Schmiernippel
- Lauffläche aus Polyurethan
- Präzisionskugellager

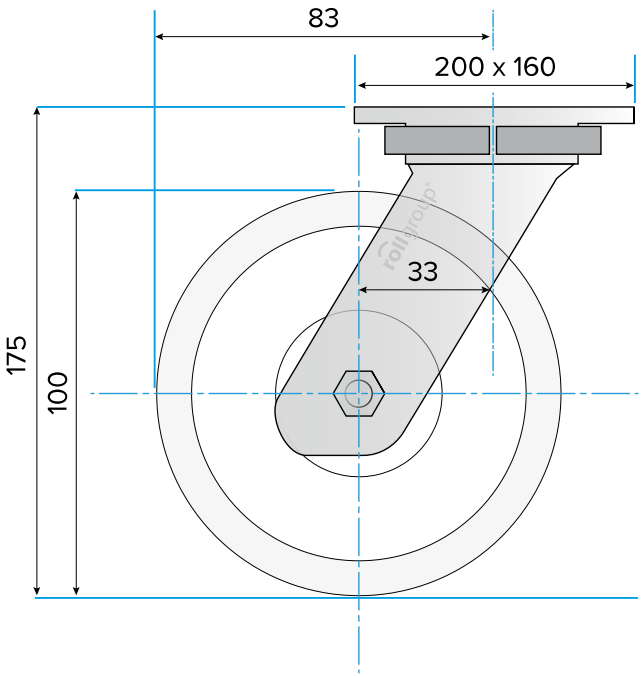

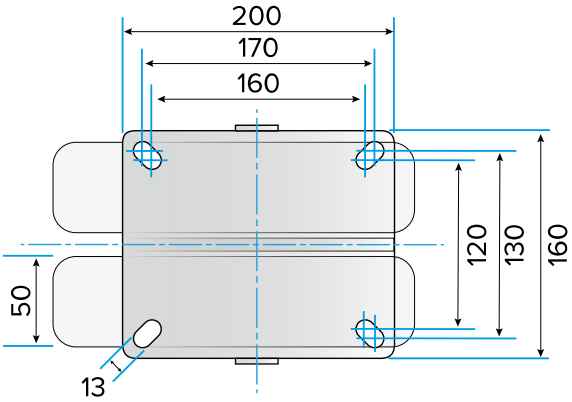

© Rollgroup | Änderungen vorbehalten | Stand 08.2018