kontakt@storjohann-kiel.de
www.rollenplaner.de

Doppel-Lenkrolle

mit Radfeststeller

- 35 - 50kg
- Durchmesser 50 - 65mm
- Gehäuse aus Polyamid
- Polyurethanrad, Gleitlager
- Lauffläche für alle Böden
- elektrisch leitfähig

Technische Daten

Bestellcode:	16R SXI 050 A03-10 GS RS	**Rad ø in mm:**	50
Tragkraft in kg:	35	**Radbreite in mm:**	2x 7
Ausladung Rolle in mm:	19,00	**Bauhöhe in mm:**	53
Sackloch in mm:	10	**Temperaturbereich C° min / max:**	10 : +40
Norm:	EN 12528	**EAN-Code:**	4250217360923
Störkreisradius in mm:	65,00		

Gehäusebeschreibung

- Gehäuse aus Polyamid
- Rückenlager Gleitlager

Radbeschreibung

- Radkörper aus Polyamid
- Lauffläche aus Polyurethan
- Gleitlager ohne Distanzrohr
- elektrisch leitfähig

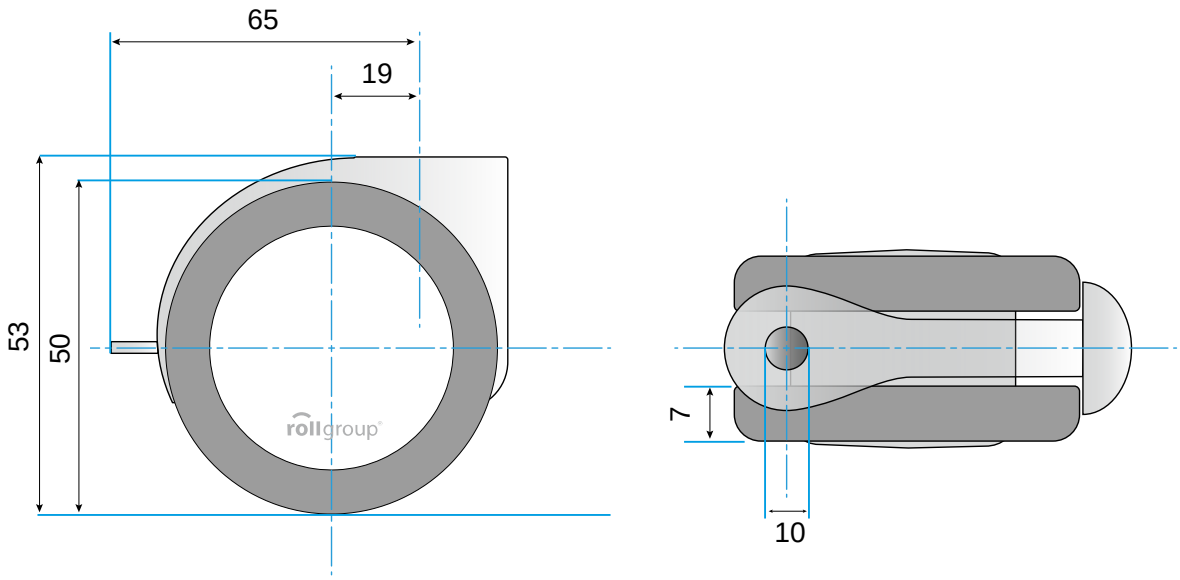

© Rollgroup | Änderungen vorbehalten | Stand 03.2017