kontakt@storjohann-kiel.de
www.rollenplaner.de

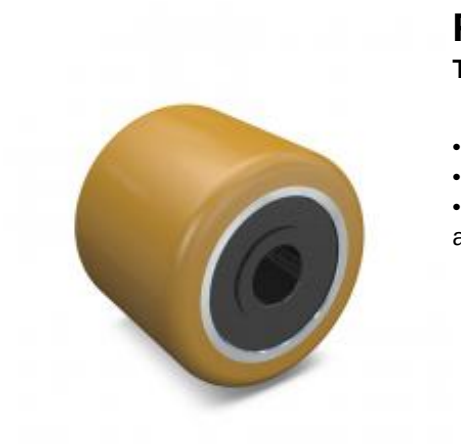

Rad

TEX

- 580 - 980kg
- Durchmesser 85mm
- Polyurethanrad, Präzisionskugellager abgedichtet

Technische Daten

Bestellcode:	TEX 085x105-25-110	**Rad ø in mm:**	85
Tragkraft in kg:	920	**Radbreite in mm:**	105
Durchmesser Bohrung in mm:	25	**Nabenlänge in mm:**	110
Laufflächenhärte:	Shore A 92	**EAN-Code:**	4250217303944

Radbeschreibung

- Radkörper aus Stahl
- Lauffläche aus Polyurethan
- Präzisionskugellager abgedichtet

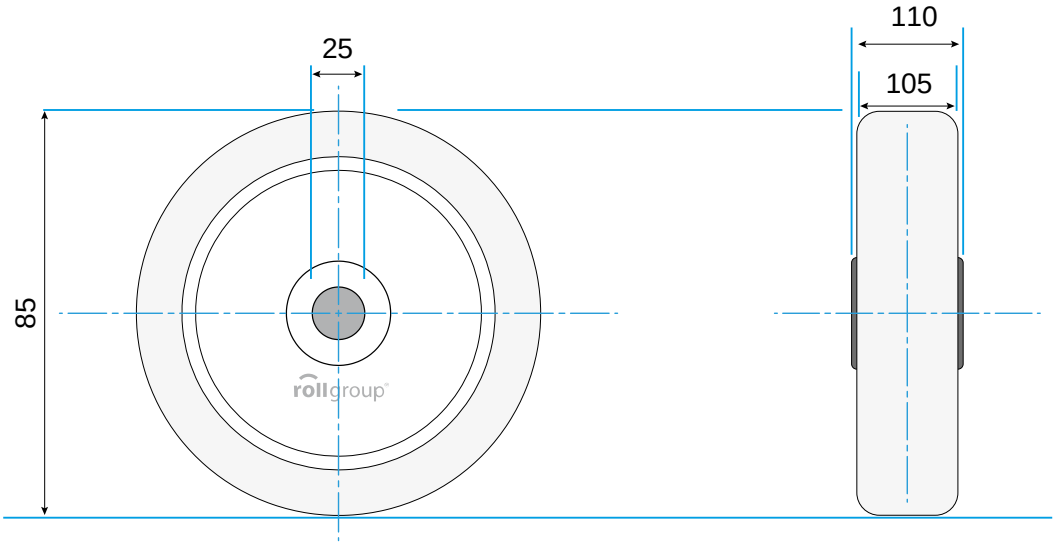

© Rollgroup | Änderungen vorbehalten | Stand 01.2017