kontakt@storjohann-kiel.de
www.rollenplaner.de

Rad

VFP

- 500 - 1500kg
- Durchmesser 200 - 405mm
- Vollgummirad mit Stahldrahtarmierung
- Präzisionskugellager

Technische Daten

Bestellcode:	VFP 405x130-40-140	**Rad ø in mm:**	405
Tragkraft in kg:	1.500	**Radbreite in mm:**	130
Durchmesser Bohrung in mm:	40	**Nabenlänge in mm:**	140
EAN-Code:	4250217304798		

Radbeschreibung

- Radkörper aus Guss
- Schmiernippel
- Rad aus Vollgummi mit Stahldrahtarmierung
- Präzisionskugellager

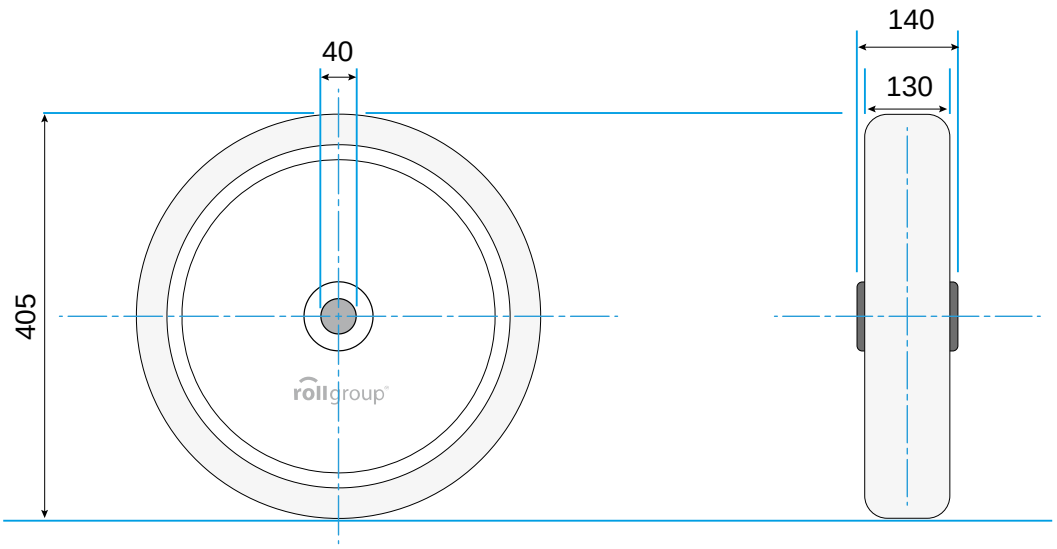

© Rollgroup | Änderungen vorbehalten | Stand 01.2017