kontakt@storjohann-kiel.de
www.rollenplaner.de

Rad

VSP Zwillingsrad

- 700 - 4500 kg
- Durchmesser 200 - 550mm
- Vollgummi-Zwillingsrad mit Stahldrahtarmierung
- Präzisionskugellager

Technische Daten

Bestellcode:	VSP 250x120-30-150	**Rad ø in mm:**	250
Tragkraft in kg:	1.100	**Radbreite in mm:**	2x 60
Durchmesser Bohrung in mm:	30	**Nabenlänge in mm:**	150
EAN-Code:	4250217304880		

Radbeschreibung

- Radkörper Stahlschweißkonstruktion
- Schmiernippel
- Rad aus Vollgummi mit Stahldrahtarmierung
- Präzisionskugellager

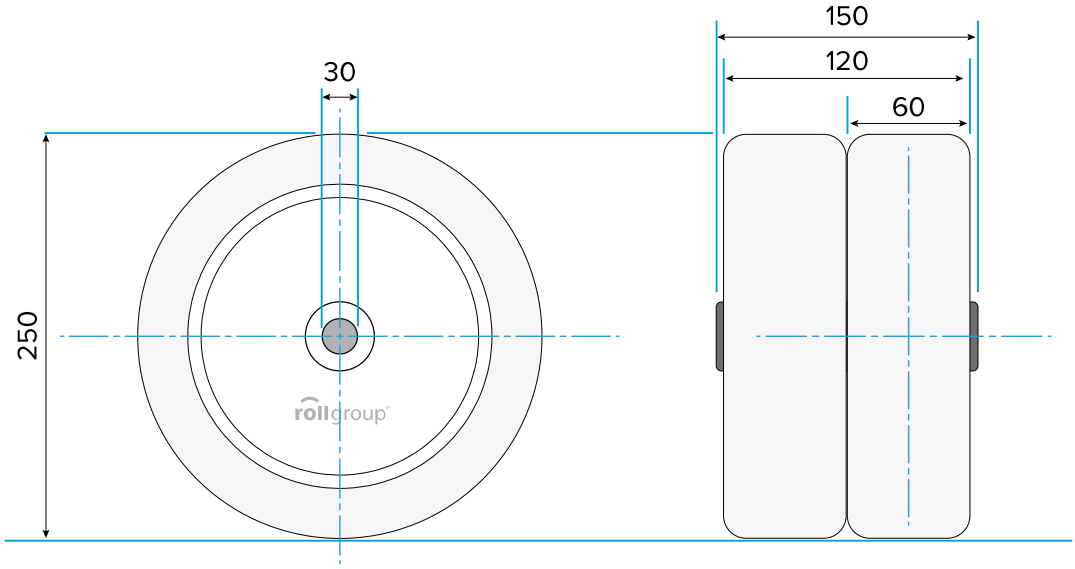

© Rollgroup | Änderungen vorbehalten | Stand 08.2018