kontakt@storjohann-kiel.de
www.rollenplaner.de

Rad

OTP

- 350 - 1700kg
- Durchmesser 100 - 250mm
- Polyamidrad, Präzisionskugellager

Technische Daten

Bestellcode:	OTP 100x50-20-60	**Rad ø in mm:**	100
Tragkraft in kg:	600	**Radbreite in mm:**	50
Durchmesser Bohrung in mm:	20	**Nabenlänge in mm:**	60
EAN-Code:	4250217302961		

Radbeschreibung

- Radkörper aus Polyamid
- schwere Ausführung
- Präzisionskugellager

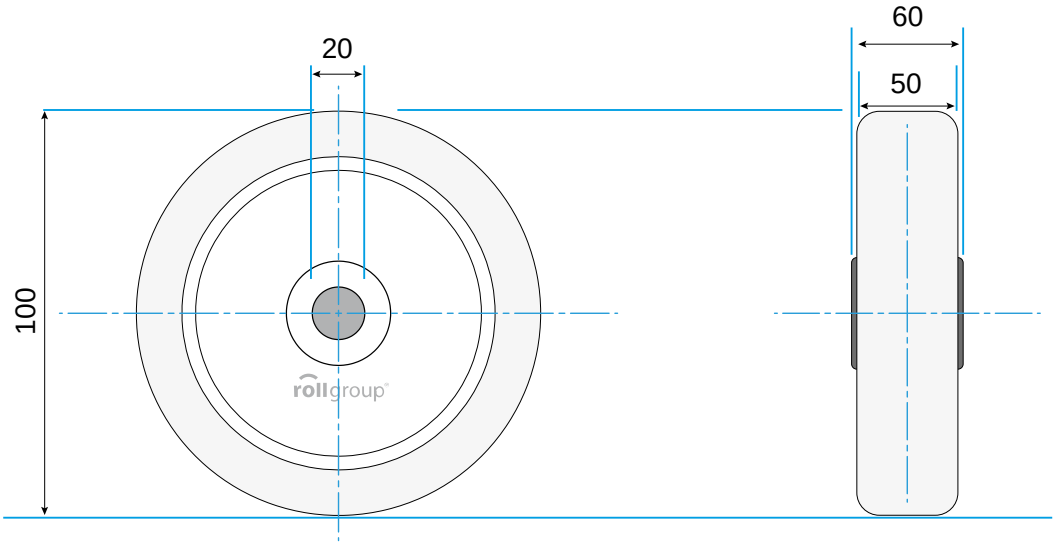

© Rollgroup | Änderungen vorbehalten | Stand 01.2017