kontakt@storjohann-kiel.de
www.rollenplaner.de

Stuhl-Doppellenkrolle

mit lastabhängiger Bremse

- 40 - 50kg
- Durchmesser 50 - 65mm
- Gehäuse aus Polyamid
- Polyamidrad, Gleitlager
- harte Lauffläche für weiche Böden

Technische Daten

Bestellcode:	16A OUI 050 A03	**Rad ø in mm:**	50
Tragkraft in kg:	40	**Radbreite in mm:**	2x 7
Ausladung Rolle in mm:	19,00	**Bauhöhe in mm:**	54
Sackloch in mm:	10	**EAN-Code:**	4250217360619

Gehäusebeschreibung

- Gehäuse aus Polyamid
- Rückenlager Gleitlager

Radbeschreibung

- Rad aus Polyamid
- Gleitlager ohne Distanzrohr

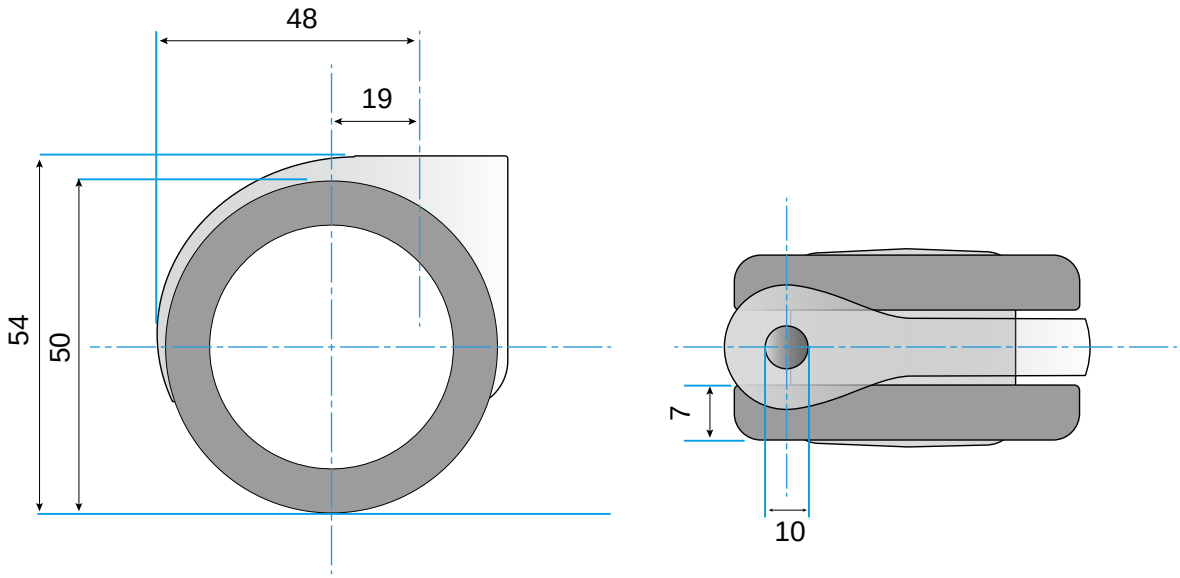

© Rollgroup | Änderungen vorbehalten | Stand 03.2017