kontakt@storjohann-kiel.de
www.rollenplaner.de

Lenkrolle

mit Anschraubplatte

- 180 - 350kg
- Durchmesser 100 - 200mm
- Gehäuse aus Stahlblech
- Elastikgummirad, Rollenlager

Technische Daten

Bestellcode:	31L EUR 100 P06	**Rad ø in mm:**	100
Tragkraft in kg:	180	**Radbreite in mm:**	36
Plattengröße in mm:	105 x 80	**Schraubloch Abstand in mm:**	76 / 80 x 60
Schraubloch ø in mm:	9,00	**Ausladung Rolle in mm:**	38,00
Bauhöhe in mm:	129	**Temperaturbereich C° min / max:**	-20 : +60
Norm:	EN 12532	**EAN-Code:**	4250217322143
Störkreisradius in mm:	88,00		

Gehäusebeschreibung

- Stahlblech verzinkt-chromatiert
- Schwenklager mit zweifachem Kugelkranz
- Schwenklagerschutz
- Radachse verschraubt

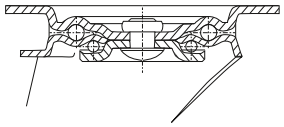

Radbeschreibung

- Radkörper aus Kunststoff
- Lauffläche aus Elastikgummi
- Rollenlager

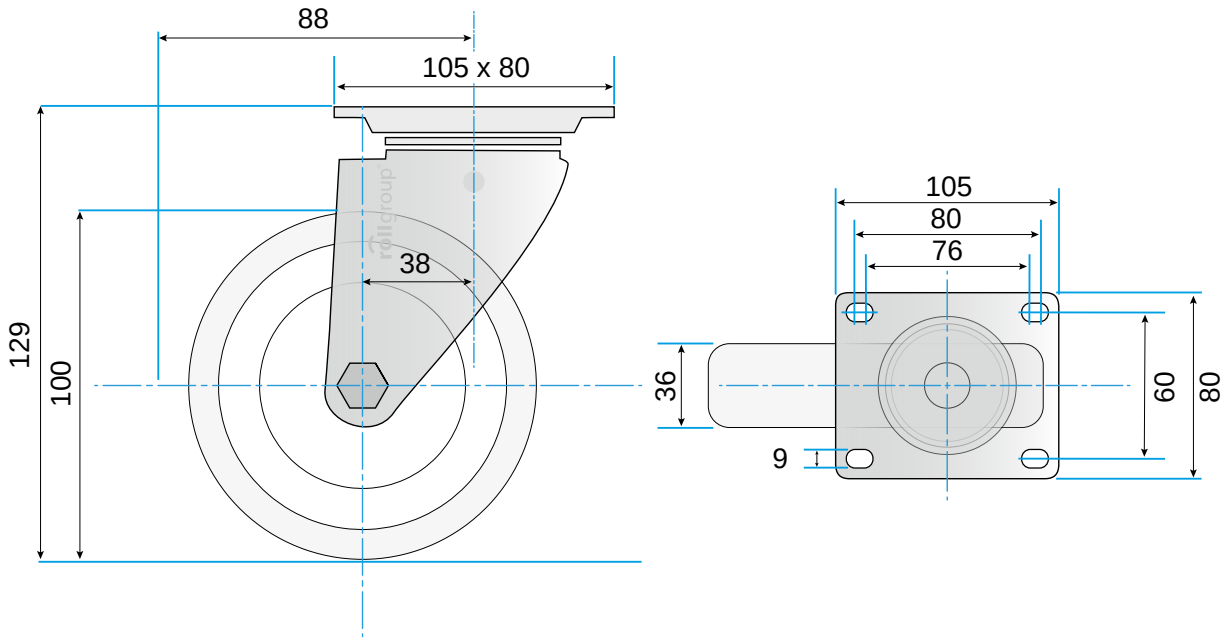

© Rollgroup | Änderungen vorbehalten | Stand 01.2017