kontakt@storjohann-kiel.de
www.rollenplaner.de

Lenkrolle

mit Rückenloch und
Totalfeststeller, elektrisch leitfähig

- 50 - 100kg
- Durchmesser 50 - 150mm
- Gehäuse aus Stahlblech
- Thermoplastisches Gummirad, Gleitlager

Technische Daten

Bestellcode:	21N GYO 150 P01	**Rad ø in mm:**	150
Tragkraft in kg:	100	**Radbreite in mm:**	32
Ausladung Rolle in mm:	41,00	**Bauhöhe in mm:**	185
Rückenloch in mm:	11	**Temperaturbereich C° min / max:**	-20 : +60
Norm:	EN 12530	**Laufflächenhärte:**	Shore A 87
EAN-Code:	4250217312496	**Störkreisradius in mm:**	132,00

Gehäusebeschreibung

- Stahlblech verzinkt-chromatiert
- Schwenklager mit zweifachem Kugelkranz
- Radachse verschraubt

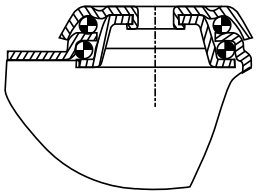

Radbeschreibung

- Radkörper aus Polypropylen
- Lauffläche aus thermoplastischem Gummi, elektrisch leitfähig
- Farbe grau, spurlos
- Gleitlager

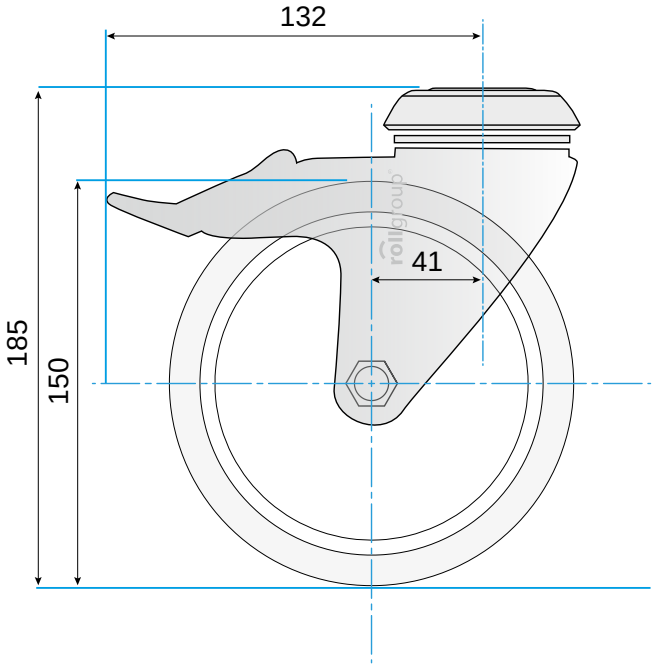

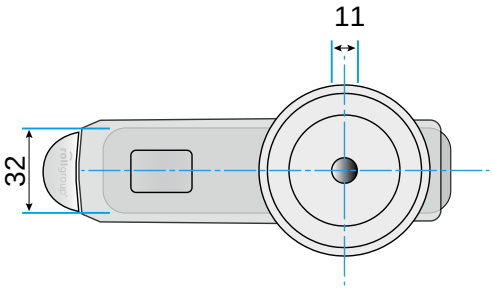

© Rollgroup | Änderungen vorbehalten | Stand 12.2016