kontakt@storjohann-kiel.de
www.rollenplaner.de

Lenkrolle

mit Rückenloch und Totalfeststeller

- 150 - 300kg
- Durchmesser 80 - 200mm
- Gehäuse aus Stahlblech
- Polyurethanrad, Rollenlager

Technische Daten

Bestellcode:	31N AUR 080 P01	**Rad ø in mm:**	80
Tragkraft in kg:	150	**Radbreite in mm:**	38
Ausladung Rolle in mm:	36,00	**Bauhöhe in mm:**	99
Rückenloch in mm:	13	**Temperaturbereich C° min / max:**	-20 : +80
Norm:	EN 12532	**EAN-Code:**	4250217322914
Störkreisradius in mm:	129,00		

Gehäusebeschreibung

- Stahlblech verzinkt-chromatiert
- Schwenklager mit zweifachem Kugelkranz
- Schwenklagerschutz
- Radachse verschraubt

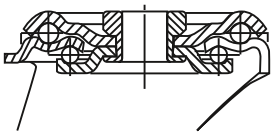

Radbeschreibung

- Radkörper aus Polyamid
- Lauffläche aus Polyurethan
- Rollenlager

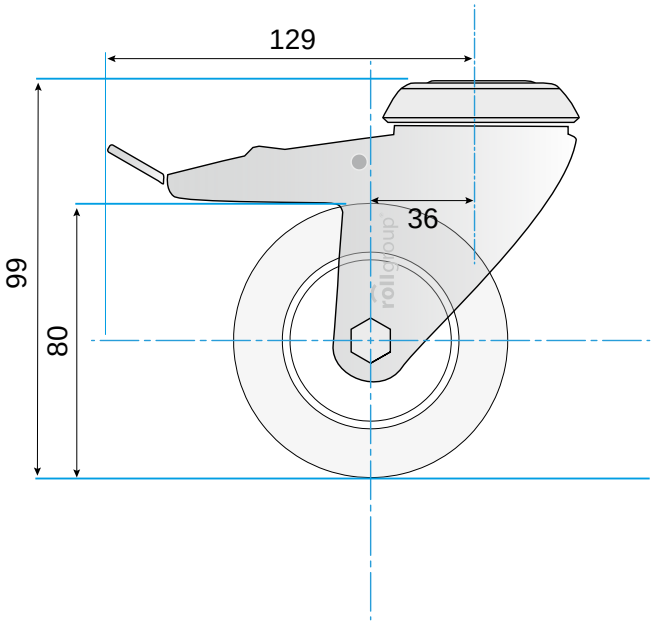

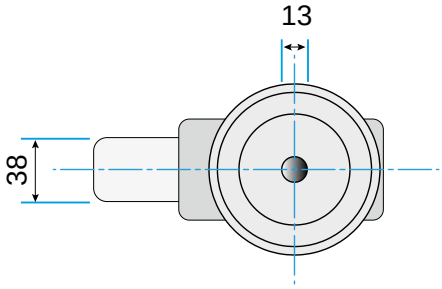

© Rollgroup | Änderungen vorbehalten | Stand 12.2020