kontakt@storjohann-kiel.de
www.rollenplaner.de

Bockrolle

mit Rückenloch, elektrisch leitfähig

- 55kg
- Durchmesser 75mm
- Gehäuse aus Stahlblech
- Thermoplastisches Gummirad, Gleitlager

Technische Daten

Bestellcode:	21B GYO 050 P02	**Rad ø in mm:**	50
Tragkraft in kg:	50	**Radbreite in mm:**	19
Plattengröße in mm:	55 x 55	**Schraubloch Abstand in mm:**	44 / 38,5 x 44 / 38,5
Schraubloch ø in mm:	6,30	**Bauhöhe in mm:**	70
Temperaturbereich C° min / max:	-20 : +60	**Norm:**	EN 12530
Laufflächenhärte:	Shore A 87	**EAN-Code:**	4250217310829

Gehäusebeschreibung

- Stahlblech verzinkt-chromatiert
- Radachse verschraubt

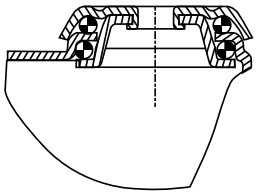

Radbeschreibung

- Radkörper aus Polypropylen
- Lauffläche aus thermoplastischem Gummi, elektrisch leitfähig
- Farbe grau, spurlos
- Gleitlager

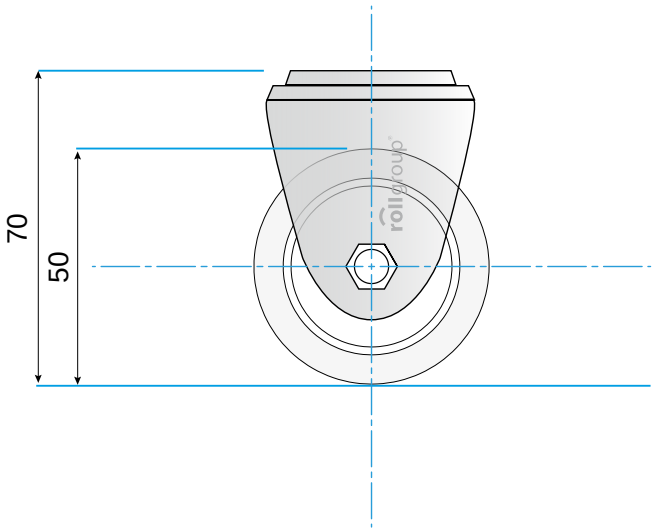

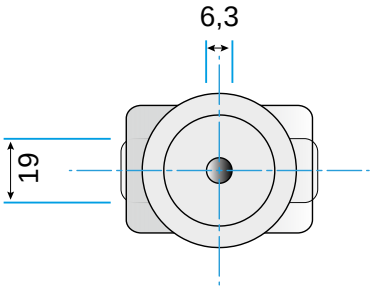

© Rollgroup | Änderungen vorbehalten | Stand 12.2016